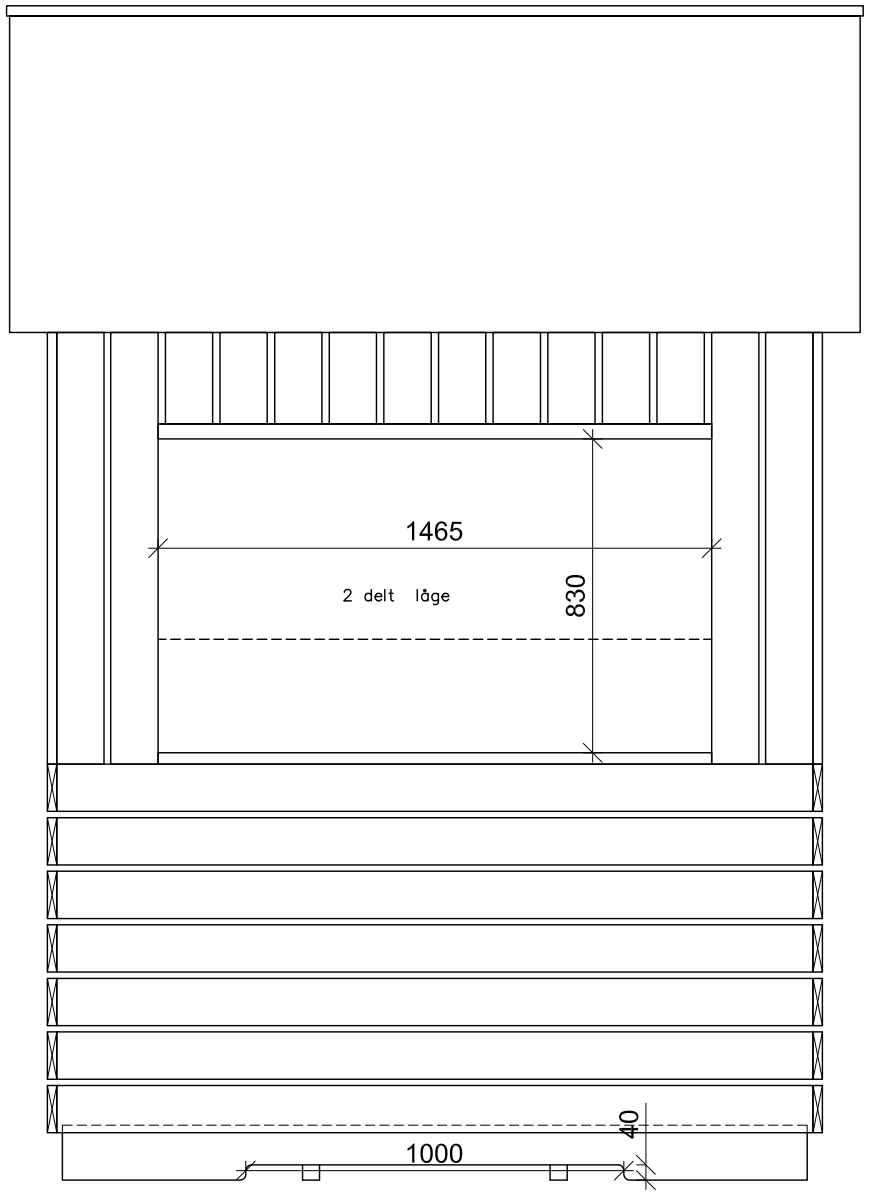

OPSTALT FRONT
mål 1:20

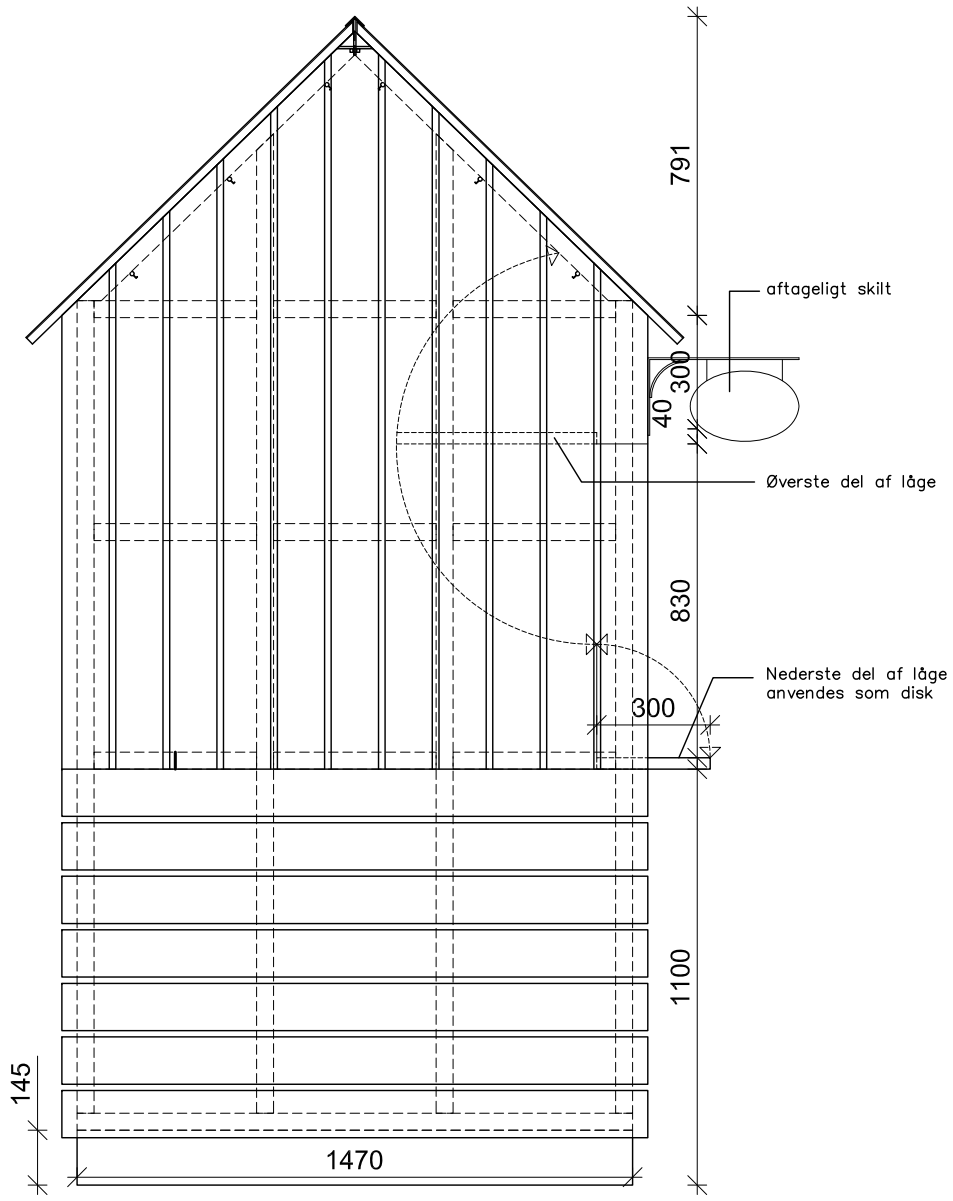

OPSTALT SIDE
mål 1:20

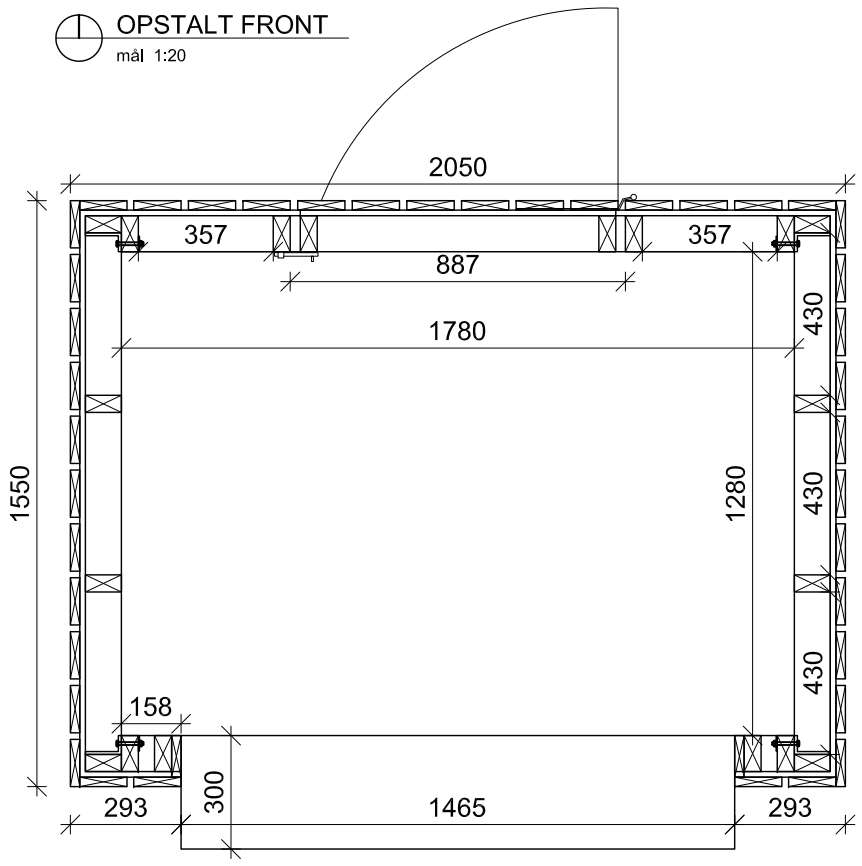

PLAN
1:20

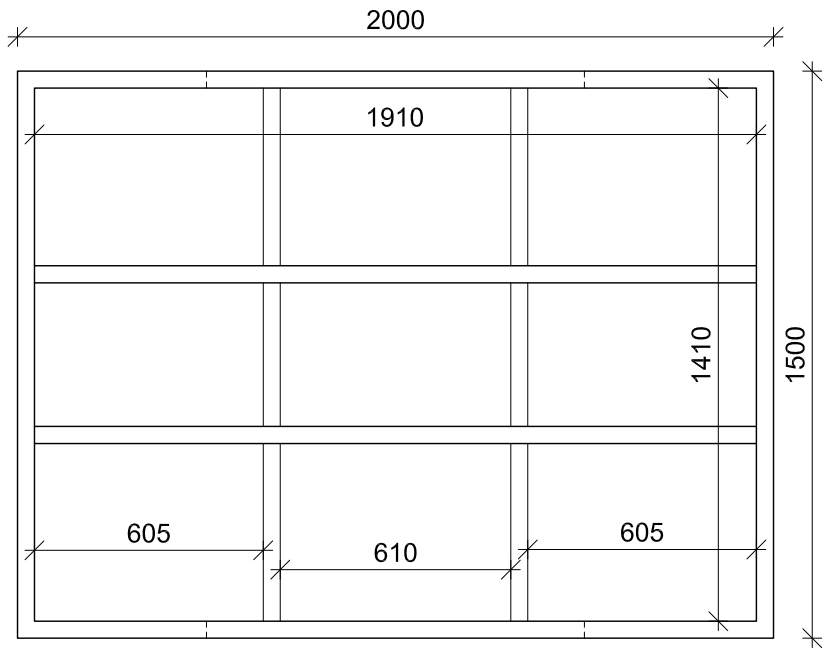

BUND PLAN
mål 1:20

Beskrivelse:

Rammebund 45*145mm trykimp. træ. sammenskrues og forstærkes med vinkler Der laves sprække i rammebund så konstruktion kan fjernes af gaffeltruck.

Vægkonstruktion 45*95mm træ. sammenskrues og forstærkes med vinkler.På konstruktionen monteres der 15mm vandfast plade malet sort og yderst monteres der en 25*125mm bræddebeklædning med jævnt fordelt afstand mellem brædder.
Ved hjørnesamlinger skal der monteres vinkler med hul til M8 bolt/møtrik og spændeskive. Gavlkonstruktion skal have skydebeslag monteret til fastholdelse af tagflader.

Tagflade 21mm tagkrydsfiner med påsvejst tagpap. På undersiden af tagflade skal der monteres tømmer svarende til vægkonstruktionen for montage af skydebeslag. I kip monteres der et 35mm vinkelprofil med påsvejst gevindstang for samling af tagflader i kip. Fastholdes med kontraplade og møtrik.

Dør udføres som øvrig vægkonstruktion. Der skal anvendes stalddørshængsler og døren skal have skydebeslag monteret som lås.

REVISIONER

NR:	DATO:	BESKRIVELSE:
A	01.10.09	Rev. Låge. Skilt

R arkitekter, Odense
Demantsvænget 30
5260 Odense S
Tlf.: 6615 0800
Fax: 6615 0801

R arkitekter, Esbjerg
Frodesgade 90
6700 Esbjerg
Tlf.: 7518 1080
Fax: 7518 1094

R arkitekter

BYGHERRE:

-
-

PROJEKT:

TORVEBODER

-

EMNE:

PLANER
OG
OPSTALTER

DATO:	SAG NR.:
23.04.2009	09112
MÅL: 1 : 20	TEGN. NR.:
TEGN. AF: PM/KKL	A 2
KONTROL AF: SPH	